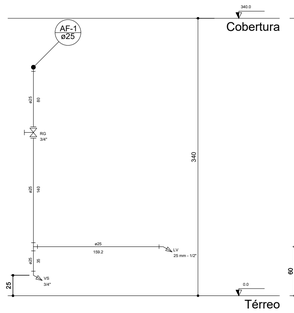

Corte C1
escala 1:25

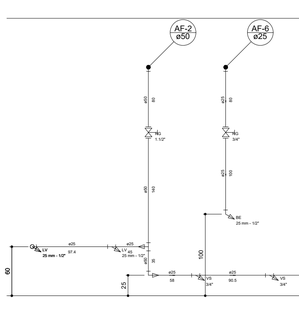

Corte C2
escala 1:25

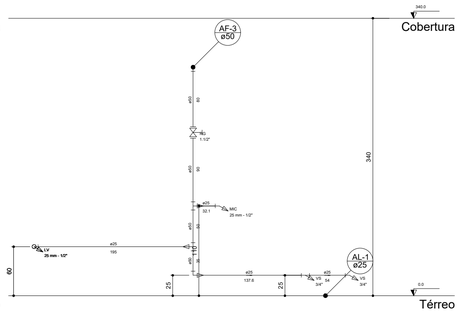

Corte C3
escala 1:25

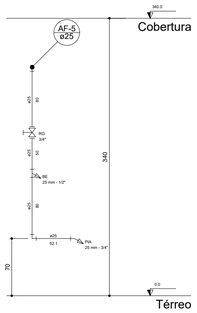

Corte C4
escala 1:25

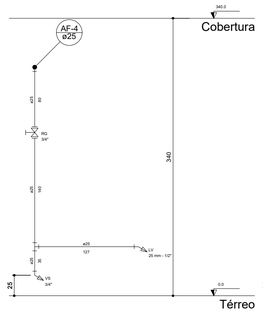

Corte C5
escala 1:25

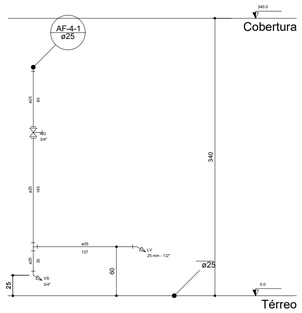

Corte C6
escala 1:25

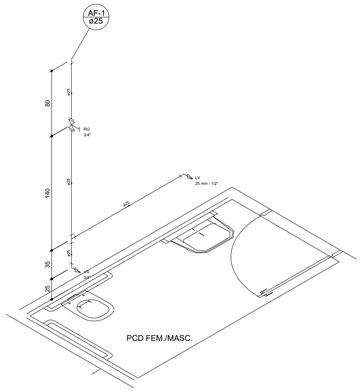

Detalhe H1
escala 1:25

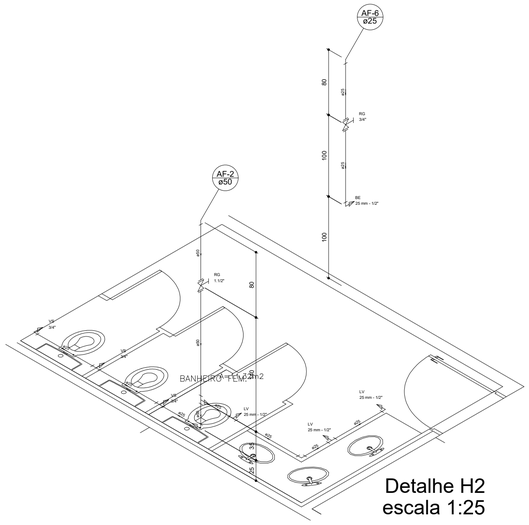

Detalhe H2
escala 1:25

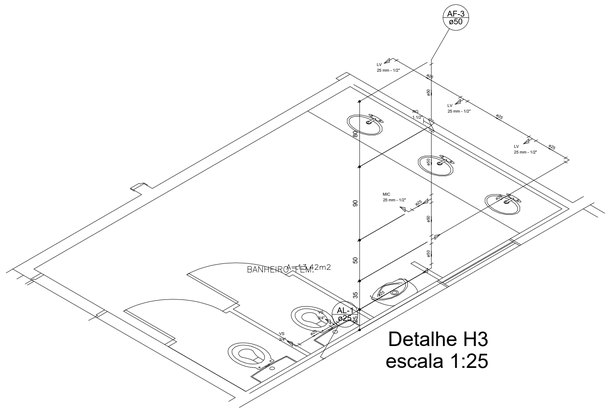

Detalhe H3
escala 1:25

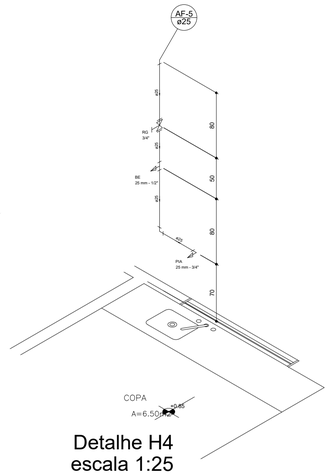

Detalhe H4
escala 1:25

Legenda	
	Alimentador Predial
	Bebedouro
	Caixa Sifonada
CES	Caixas Inspeção Esgoto Sifonada
CE	Caixas Inspeção Esgoto Simples
CG	Caixas de Gordura
	Curva 45 Longa para Esgoto Sanitário
	Hidrômetros - HIDRÔMETRO
	Joelho 45
	Junção simples
	Lavatório- Residencial com sifão
	Lavatório- de Uso Geral
	Mictório de Descarga Automática- DN 40mm
	Pia de Cozinha Residencial com Sifão 50mm
	Ramais de Ventilação
	Registro bruto gaveta ABNT c/PVC soldável - RG
	Te 45
	Te sanitário
	Vaso Sanitário c/ JBD'

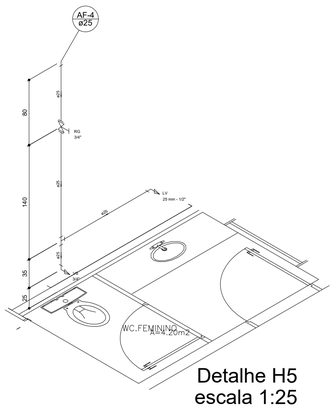

Detalhe H5
escala 1:25

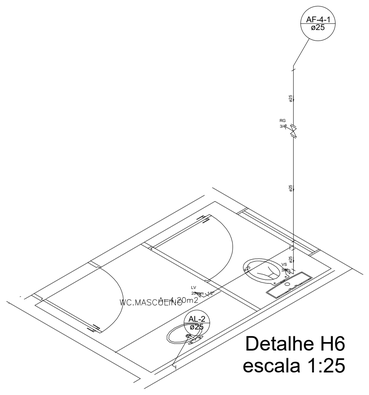

Detalhe H6
escala 1:25

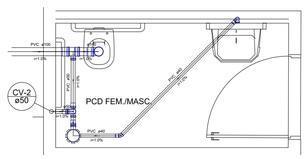

Detalhe S1
escala 1:25

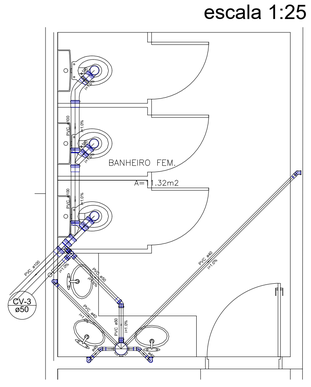

Detalhe S2
escala 1:25

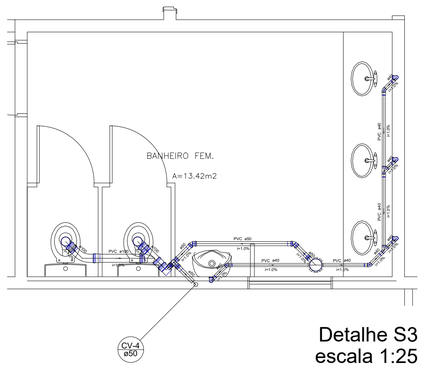

Detalhe S3
escala 1:25

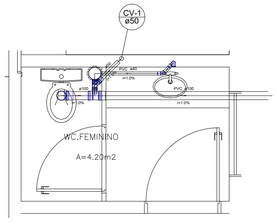

Detalhe S5
escala 1:25

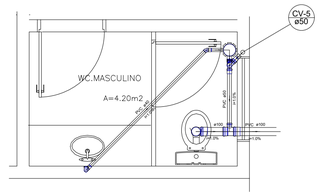

Detalhe S6
escala 1:25

Detalhe S4
escala 1:25

Legenda das indicações	
BE	Bebedouro com Te de 90° - 25 mm - 1/2"
HIDRÔMETRO	Hidrômetros - cavalete 3/4"
LV	Lavatório com joelho de 90° - 25 mm - 1/2"
MIC	Mictório cristãs,cristãs de descarga,com joelho de 90° - 25 mm - 1/2"
PIA	Pia de cozinha com joelho de 90° - 25 mm - 3/4"
RG	Registro bruto gaveta ABNT c/PVC soldável - 3/4"
VS	Vaso sanitário com caixa acoplada - 3/4"

Legenda Detalhada	
Alimentador Predial	
Material: Registro de esfera 3/4"	2 (A)
PVC rígido soldável: Adaptador c/flucte de plastelaro 3/4"	1 (A)
Colar de tomada em PVC 3/4"	1 (A)
PVC rígido soldável: Adaptador curto c/bolsa+rosca p/ registro 25 mm - 3/4"	3 (A)
Bebedouro	
PVC Esgoto: Curva 90 curta 40 mm	1 (A)
Joelho 90 c/anel p/ esgoto secundário: 40 mm - 1 1/2"	1 (A)
Tubo rígido c/ ponta lisa 40 mm	0.60 m
Caixa Sifonada	
PVC Acessórios: Ralo sifonado 100x150x50	1 (A)
CES — Caixas Inspeção Esgoto Sifonada	
Caixas de Passagem: Caixa de inspeção de esgoto sifonada CES- 60x60cm	1 (A)
CE — Caixas Inspeção Esgoto Simples	
Caixas de Passagem: Caixa de inspeção esgoto simples CE- 60x60 cm	1 (A)
CG — Caixas de Gordura	
Caixas de Passagem: Caixa de gordura 100 60x60 cm	1 (A)
Curva 45 Longa para Esgoto Sanitário	
PVC Esgoto: Curva 45 longa 100 mm	1 (A)
Hidrômetros - HIDRÔMETRO	
Material: Registro esfera borboleta bruto PVC 3/4"	1 (A)
PVC rígido soldável: Joelho 90 soldável c/ rosca 25 mm - 3/4"	3 (A)
PVC rígido cravável: Cola 3/4"	0.28 m
PVC rígido soldável: Adaptador curto c/bolsa+rosca p/ registro 25 mm	1 (A)
Joelho 90° soldável 25 mm	1 (A)
PVC rígido 25 mm	0.60 m
Joelho 45	
PVC Esgoto: Joelho 45 40 mm	1 (A)
Junção simples	
PVC Esgoto: Junção simples 100 mm- 100 mm	1 (A)
Lavatório- Residencial com sifão	
Material: Válvula p/ lavatório e tanque 1" - 1 1/2"	1 (A)
Válvula p/ lavatório e tanque 40 mm	1 (A)
PVC Esgoto: Curva 90 curta 40 mm	1 (A)
Joelho 90 c/anel p/ esgoto secundário: 40 mm - 1 1/2"	1 (A)
Tubo rígido c/ ponta lisa 40 mm	0.60 m
Lavatório- de Uso Geral	
Material: Válvula p/ lavatório e tanque 1" - 1 1/2"	1 (A)
Válvula p/ lavatório e tanque 40 mm	1 (A)
PVC Esgoto: Curva 90 curta 40 mm	1 (A)
Joelho 90 c/anel p/ esgoto secundário: 40 mm - 1 1/2"	1 (A)
Tubo rígido c/ ponta lisa 40 mm	0.60 m
Mictório de Descarga Automática- DN 40mm	
Material: Válvula de descarga 1 1/4" - 2"	1 (A)
Válvula de descarga longa 50 mm - 45 mm	1 (A)
Curva 90 curta 40 mm	1 (A)
Joelho 90 40 mm	1 (A)
Tubo rígido c/ ponta lisa 40 mm	0.60 m
Pia de Cozinha Residencial com Sifão 50mm	
Material: Válvula p/ pia 1" - 2"	1 (A)
Válvula p/ pia 50 mm	1 (A)
PVC Esgoto: Joelho 90 50 mm	2 (A)
Tubo rígido c/ ponta lisa 50 mm - 2"	0.60 m
Ramais de Ventilação	
PVC Esgoto: Joelho 90 50 mm	1 (A)
Te sanitário 50 mm -50 mm	1 (A)
Registro bruto gaveta ABNT c/PVC soldável - RG	
Material: Registro de gaveta bruto ABNT 3/4"	1 (A)
PVC rígido soldável: Adapt curto c/bolsa+rosca p/ registro 25mm - 3/4"	2 (A)
Te 45	
PVC Esgoto: Te 45 40 mm	1 (A)
Te sanitário	
PVC Esgoto: Te sanitário 100 mm - 50 mm	1 (A)
Vaso Sanitário c/ JBD'	
PVC Esgoto: Joelho 90 100 mm	1 (A)

ALBE ARQ. ENG E URBANISMO

ALBE ARQUITETURA , ENGENHARIA E URBANISMO

GABECEIRA GRANDE - MINAS GERAIS

ENDEREÇO:

PROPRIETÁRIO: CAMARA MUNICIPAL DE CABECEIRA - GRANDE

AUTOR DO PROJETO : ANNE CAROLINE BERNARDI

RESPONSÁVEL TÉCNICO : ANNE CAROLINE BERNARDI

PROPRIETÁRIO

AUTOR DO PROJETO

RESPONSÁVEL TÉCNICO

RA - V

PRANCHA:	USO:	INSTITUCIONAL	FOLHA:
H/S	TÍTULO:	PROJETO HIDROSNITÁRIO	02/02
	CONTEÚDO:	CORTES E DETALHES	

ENG. ANNE BERNARDI	REVISÃO:	ESCALA: INDICADAS	TIPO DE REQUERIMENTO:	DATA: 29/10/2023